■対戦表とタイムスケジュール U-12

参加チーム

埼玉県北部
・熊谷リリーズ少女サッカークラブ（略称：熊谷り）
埼玉県東部
・SEフィリアFC（略称：フィリア）
埼玉県西部
・川越女子ジュニアサッカークラブ（略称：川越）
埼玉県南部
・宮原サッカーガールズ（略称：宮原）
・大宮日進SSレディース（略称：日進）
・東大宮エンジェルス（略称：東大宮）
・浦和ラッキーズフットボールクラブ（略称：浦和）
・川口リリーズ（略称：川口り）

	時間	試合時間	Aコート		審判	Bコート		審判
①	10：00	15-5-15	宮原	熊谷リ	浦和	日進	フィリア	東大宮
②	10：45	15-5-15	浦和	川越	宮原	東大宮	川口り	日進
③	11：30	15-5-15	①A勝	①B勝	川越	①A負	①B負	川口り
④	12：15	15-5-15	②A勝	②B勝	熊谷り	②A負	②B負	フィリア
⑤	13：30	15-5-15	③B勝	④B勝	④A負	③B負	④B負	③A負
⑥	14：15	15-5-15	③A勝	④A勝	本部	③A負	④A負	本部
	15：00	閉会式						

優勝：東大宮
2位：宮原
3位：川越

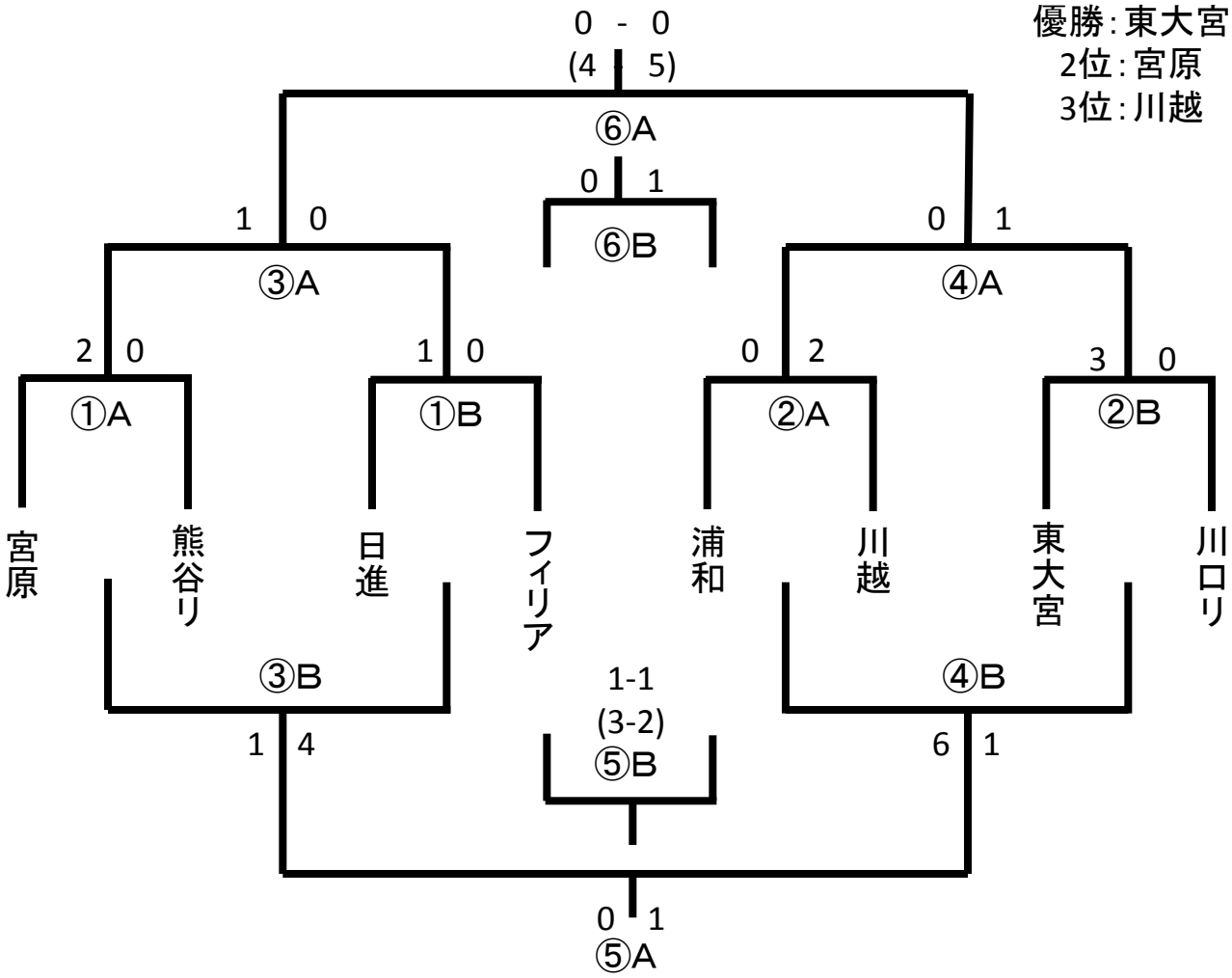

■対戦表とタイムスケジュール U-10

参加チーム

埼玉県東部

・SEフィリアFC（略称：フィリア）

埼玉県西部

・川越女子ジュニアサッカークラブ（略称：川越）

・F.C.パルセイロ毛呂山レディースジュニア（略称：毛呂山）

埼玉県南部

・宮原サッカーガールズ（略称：宮原）

・大宮日進SSレディース（略称：日進）

・東大宮エンジェルス（略称：東大宮）

・浦和ラッキーズフットボールクラブ（略称：浦和）

・戸塚FCガールズ（略称：戸塚）

	時間	試合時間	Aコート		審判	Bコート		審判
①	10：00	15-5-15	戸塚	川越	フィリア	浦和	東大宮	宮原
②	10：45	15-5-15	フィリア	日進	戸塚	毛呂山	宮原	浦和
③	11：30	15-5-15	①A勝	①B勝	日進	①A負	①B負	毛呂山
④	12：15	15-5-15	②A勝	②B勝	川越	②A負	②B負	東大宮
⑤	13：30	15-5-15	③B勝	④B勝	④A負	③B負	④B負	③A負
⑥	14：15	15-5-15	③A勝	④A勝	本部	③A負	④A負	本部
	15：00	閉会式						

優勝：宮原

2位：東大宮
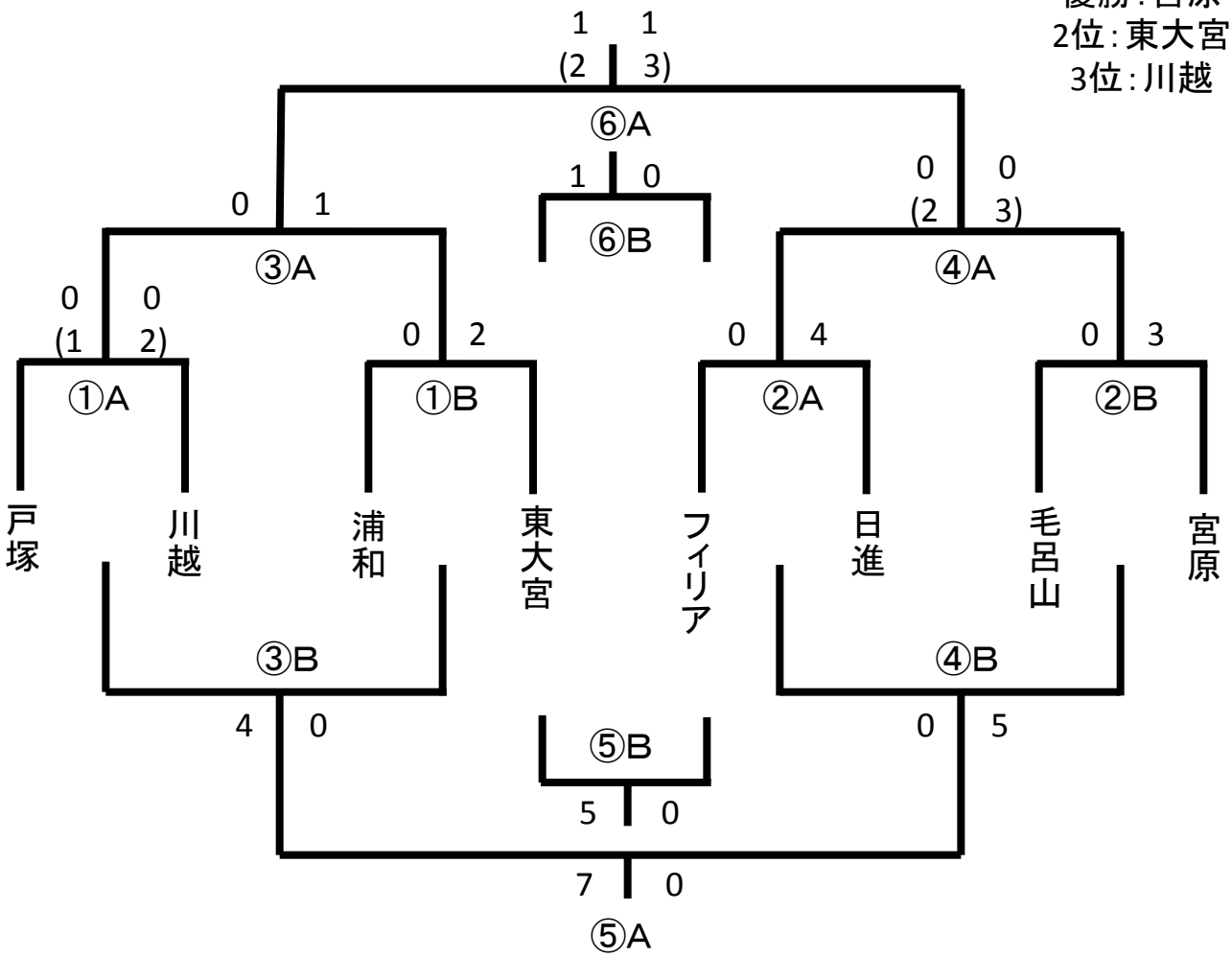
3位：川越